TECHNISCHE FICHE: VERENDE STOOTBUFFERPROFIELEN - BERRY SYSTEMS - BERRY BEAM

Algemene informatie

De keuze voor effectieve stootbufferprofielen wordt zowel bepaald door de beschikbare installatieruimte, alsook door de esthetische voorkeur van de klant.

In private en publieke parkeerterreinen biedt de Berry Beam een functionele en stijlvolle bescherming aan. De vangrailplank wordt meestal gemonteerd op verende stootbufferpalen, zoals GH, RBX1,...

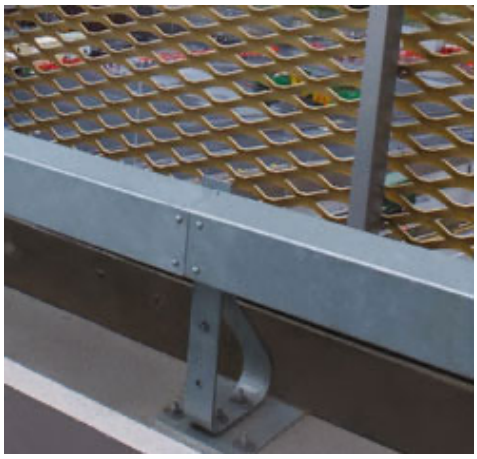



Technische informatie

Materiaal:	gegalvaniseerd staal
Lengte	3.000 mm
Breedte:	100 mm
Hoogte:	200 mm
Dikte:	2 mm

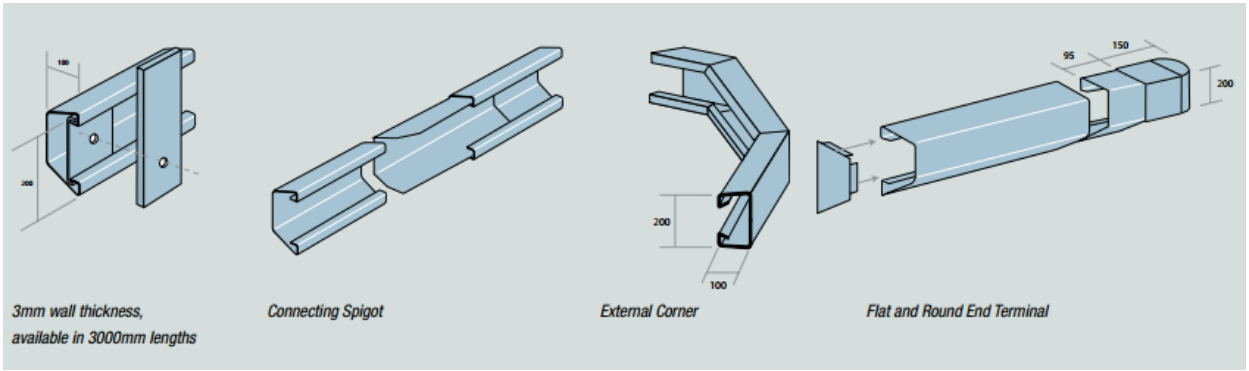

Group Beyers bvba
Dorpstraat 570
3061 Leefdaal
België

T +32 2 303 88 68
F +32 2 303 88 69
info@groupbeyers.com
www.groupbeyers.com

Montage
Voor de stootbufferpalen wordt een tussenafstand van 1.500 mm aanbevolen.

Berry Beam rail:





Joint Spigot (verbindt twee rails):



Round end terminal:



Flat end terminal:



Group Beyers bvba
Dorpstraat 570
3061 Leefdaal
België

T +32 2 303 88 68
F +32 2 303 88 69
info@groupbeyers.com
www.groupbeyers.com